SKINDICHT® SHVE-M

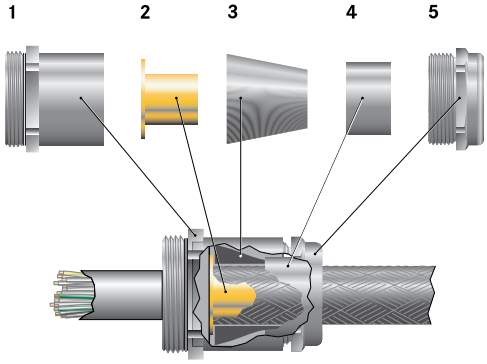

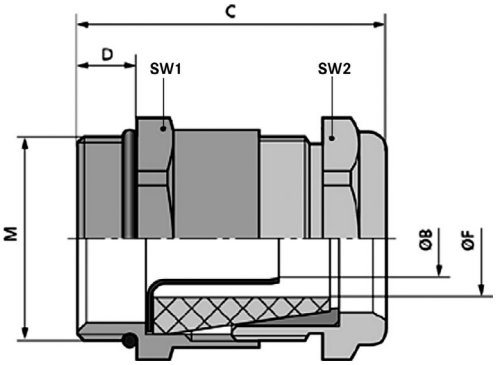

Преимущества

- Оптимальный низкоомный контакт с экраном, 360°
- Высокая степень защиты
- Высокая защита от растягивающих усилий

Области применения

- Кабельные вводы для заземления экрана, применяются там, где могут возникнуть сильные электромагнитные поля.
- Медицинская техника
- Преобразователь частоты
- Аэропорты
- Техника измерения, управления и регулирования

Конструкция

- 1 промежуточный штуцер
- 2 заземляющая гильза
- 3 уплотнительных конуса
- 4 конус из латуни
- 5 зажимная гайка

Примечание

- Подходящая контргайка SKINDICHT® SM-M
- Для корпусов с лакированным, анодированным или порошковым покрытием необходимы для оптимального контакта контргайки для выравнивания потенциала земли типа SKINDICHT® SM-PE-M
- Другие ЭМС - кабельные вводы смотри SKINTOP® MS-SC-M и MS-M BRUSH, подходящая контргайка SKINDICHT® SM-PE-M
- Пример для заказа:
  SHVE-M 20/16/15/11
  20 = метрическая резьба
  16 = PG-рабочая резьба
  15 = внутренний диаметр конуса уплотнения;
  11 = внутренний диаметр заземляющей гильзы

Технические характеристики

Внимание
Монтажные размеры
см. табл. T21 в приложении

Материал
Корпус: латунь, покрытая никелем
Заземляющие гильзы: латунь
Уплотнительный конус: CR (хлоропреновая резина)
О-кольцо: NBR (бутадиеновая резина)

Класс защиты
IP 68 - 10 бар

Температурный диапазон
от -20 до +80 °C

Номер артикула	Обозначение/Размер	Резьба PG	Диапазон крепления ØF наружной оболочки, мм	Диапазон крепления внутренней оболочки, мм	SW1/SW2 мм	Общая длина C, мм	Длина резьбы D, мм	Внутренний диаметр заземляющей гильзы ØB	Внутренний диаметр F в мм	Штук/ед. упаковки
SKINDICHT® SHVE-M										
52106860	16 x 1,5	9	4,5 - 5,8	2,2 - 3,11	18 / 17	26.5	5.0	3.2	6	25
52106870	16 x 1,5	9	4,5 - 6,8	2,2 - 3,23	18 / 17	26.5	5.0	3.2	7	25
52106880	16 x 1,5	9	5,5 - 5,8	2,6 - 3,17	18 / 17	26.5	5.0	3.6	6	25
52106890	16 x 1,5	9	5,5 - 6,8	2,6 - 3,67	18 / 17	26.5	5.0	3.6	7	25
52106910	20 x 1,5	11	3 - 6,8	3,5 - 4,52	22 / 20	31.0	6.0	4.5	7	25
52106920	20 x 1,5	11	6 - 8,8	3,5 - 4,45	22 / 20	31.0	6.0	4.5	9	25
52106930	20 x 1,5	13.5	6,5 - 8,8	3,5 - 5	22 / 22	32.0	6.0	5.0	9	25
52106940	20 x 1,5	13.5	6 - 8,8	4,5 - 5,95	22 / 22	32.0	6.0	6.0	9	25
52106950	20 x 1,5	13.5	8 - 10,8	5,5 - 6,92	22 / 22	32.0	6.0	7.0	11	25
52106960	20 x 1,5	16	8,5 - 10,8	6 - 7,93	24 / 24	34.5	6.0	8.0	11	25
52106970	20 x 1,5	16	10 - 12,8	7 - 9	24 / 24	34.5	6.0	9.0	13	25
52106980	20 x 1,5	16	10 - 12,8	8 - 10	24 / 24	34.5	6.0	10.0	13	25
52106990	20 x 1,5	16	12,5 - 14,8	9 - 11,03	24 / 24	34.5	6.0	11.0	15	25
52107000	25 x 1,5	21	13 - 15,8	10 - 12,15	30 / 30	39.0	7.0	12.0	16	25
52107010	25 x 1,5	21	13 - 15,8	11 - 13	30 / 30	39.0	7.0	13.0	16	25
52107020	25 x 1,5	21	15,5 - 17,8	12 - 14	30 / 30	39.0	7.0	14.0	18	25
52107030	25 x 1,5	21	15 - 17,8	13 - 15	30 / 30	39.0	7.0	15.0	18	25
52107040	25 x 1,5	21	17,5 - 19,8	14 - 16	30 / 30	39.0	7.0	16.0	20	25
52107050	32 x 1,5	29	19 - 21,8	15 - 17,02	40 / 40	45.5	8.0	17.0	22	10
52107060	32 x 1,5	29	18 - 23,8	16 - 18	40 / 40	45.5	8.0	18.0	22	10
52107070	32 x 1,5	29	20 - 23,8	17 - 19	40 / 40	45.5	8.0	19.0	24	10
52107080	32 x 1,5	29	23 - 25,8	17 - 19	40 / 40	45.5	8.0	19.0	26	10

Фотографии представлены не в точном масштабе и не являются точными до подробностей иллюстрациями соответствующих изделий.