SKINTOP® кабельные вводы из полиамида с резьбой PG

SKINTOP® защита от перегибов

SKINTOP® BT

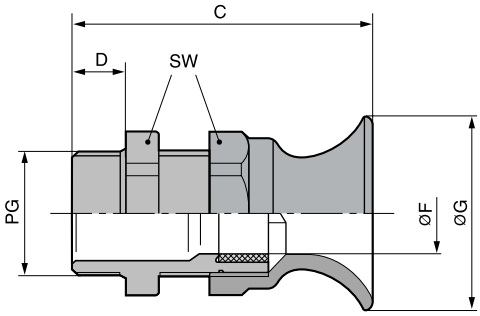

Преимущества
- Надёжная защита кабелей от перегибов
- Продление срока эксплуатации кабелей
- Функциональная надежность

Области применения
- Согласно стандарта VDE 0700-1 кабели, подключенные к подвижным электротехническим приборам и оборудованию, должны быть защищены от перегибов.
- Ручные приборы
- Приборостроение
- Для техники проведения массовых мероприятий
- Подвижные детали машин

Стандарты/ Сертификаты соответствия
- UL File Nr. E79903

Конструкция
- Соединительная резьба PG

Примечание
- Подходящие детали см. SKINTOP® аксессуары с резьбой PG
- Подходящая контргайка SKINTOP® GMP-GL

Технические характеристики

Внимание
Монтажные размеры и момент затяжки см. табл. T21 в приложении

Поставляемые цвета
RAL 7001 серебристо-серый

Материал
Корпус: полиамид
Уплотнение: CR (хлоропреновая резина)

Класс защиты
IP 68 - 5 бар

Температурный диапазон
от -20 до +80 °C

Номер артикула	Обозначение/Размер	Диапазон зажима ØF, мм	SW мм	Общая длина C, мм	Длина резьбы D, мм	Штук/ед. упаковки
SKINTOP® BT серебристо-серые						
53015410	9	3,5 - 8	19	42.9	8.0	100
53015420	11	4 - 10	22	47.7	8.0	100
53015430	13,5	5 - 12	24	52.0	9.0	50
53015440	16	9 - 14	27	55.9	10.0	50
53015450	21	13 - 18	33	64.4	11.0	50

Фотографии представлены не в точном масштабе и не являются точными до подробностей иллюстрациями соответствующих изделий.

Актуальную информацию Вы найдёте на сайте www.lappgroup.ru