Новинка

SKINTOP® CLICK BS

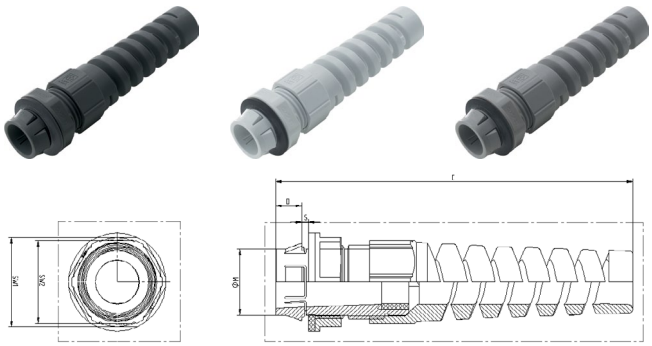

Информация

- **Новейшая на рынке система ввода кабелей для быстрого и универсального монтажа. Просто вставьте (входит со щелчком) - поверните направо - поверните налево - готово. Результат: кабель зафиксирован, отцентрован, защищён от растягивающих нагрузок и с высочайшим классом защиты за секунды.**

Преимущества

- Надёжная защита кабелей от перегибов, эксплуатационная надёжность
- До 70 % экономии времени на монтаж благодаря новейшей системе фиксирования
- Не требуется резьба
- Для надёжности гибких кабелей
- Меньше деталей, больше не требуется контргайка

Области применения

- Согласно стандарта VDE 0700-1 кабели, подключенные к подвижным электротехническим приборам и оборудованию, должны быть защищены от перегибов.
- Робототехника
- Подвижные детали машин
- Приборостроение
- Для техники проведения массовых мероприятий

Стандарты/ Сертификаты соответствия

- UL File Nr. E79903

Поставка

- Инструмент для демонтажа входит в поставку

Технические характеристики

Поставляемые цвета
RAL 7001 серебристо-серый
RAL 7035 светло-серый
RAL 9005 чёрный/стойкие к УФ- лучам

Материал
Корпус: специальный полиамид
Уплотнение: специальный эластомер

Класс защиты
IP 68 - 4 бар (M12)
IP 68 - 5 бар (M16 - M32)

Температурный диапазон
от -20 до +100 °C

Номер артикула	Обозначение/Размер	Диапазон зажима ØF, мм	M (отверстие, мм)	SW1/SW2 мм	Общая длина C, мм	Длина резьбы D, мм	S (толщина стенки), мм	Штук/ед. упаковки
SKINTOP® CLICK BS светло-серые								
53112932	CLICK BS 12	3,5-7	12,3 (-0,2)	18 / 15	74.0	8.0	1.0 - 4.0	50
53112888	CLICK BS 16	5-9	16,3 (-0,2)	22 / 19	94.0	8.0	1.0 - 4.0	50
53112889	CLICK BS 20	7-13	20,3 (-0,2)	27 / 25	108.0	8.0	1.0 - 4.0	25
53112890	CLICK BS 25	9-17	25,3 (-0,2)	32 / 30	127.0	8.0	1.0 - 4.0	25
53112933	CLICK BS 32	11-21	32,3 (-0,2)	40 / 36	155.0	8.0	1.0 - 4.0	25
SKINTOP® CLICK BS серебристо-серые								
53112934	CLICK BS 12	3,5-7	12,3 (-0,2)	18 / 15	74.0	8.0	1.0 - 4.0	50
53112906	CLICK BS 16	5-9	16,3 (-0,2)	22 / 25	94.0	8.0	1.0 - 4.0	50
53112907	CLICK BS 20	7-13	20,3 (-0,2)	27 / 25	108.0	8.0	1.0 - 4.0	25
53112908	CLICK BS 25	9-17	25,3 (-0,2)	32 / 30	127.0	8.0	1.0 - 4.0	25
53112935	CLICK BS 32	11-21	32,3 (-0,2)	40 / 36	155.0	8.0	1.0 - 4.0	25
SKINTOP® CLICK BS чёрные								
53112936	CLICK BS 12	3,5-7	12,3 (-0,2)	18 / 15	74.0	8.0	1.0 - 4.0	50
53112909	CLICK BS 16	5-9	16,3 (-0,2)	22 / 19	94.0	8.0	1.0 - 4.0	50
53112911	CLICK BS 20	7-13	20,3 (-0,2)	27 / 25	108.0	8.0	1.0 - 4.0	25
53112912	CLICK BS 25	9-17	25,3 (-0,2)	32 / 30	127.0	8.0	1.0 - 4.0	25
53112937	CLICK BS 32	11-21	32,3 (-0,2)	40 / 36	155.0	8.0	1.0 - 4.0	25

Фотографии представлены не в точном масштабе и не являются точными до подробностей иллюстрациями соответствующих изделий.